气－气比例定位器
IP5000/5100系列

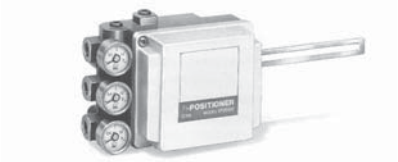

IP5000

带开度指示

IP5100

无开度指示

规格

项目 \ 形式	IP5000		IP5100	
	杠杆式杠杆反馈		回转式凸轮反馈	
	单作用	双作用	单作用	双作用
供给压力	0.14～0.7MPa			
输入压力	0.02～0.1MPa			
标准行程	10～85mm		60°～100°	
灵敏度	0.1%F.S.以内	0.5%F.S.以内		
线性度	±1%F.S.以内	±2%F.S.以内		
迟滞	0.75%F.S.以内	1%F.S.以内		
重复精度	±0.5%F.S.以内			
空气消耗量	5ℓ/min(ANR)以内(SUP压力0.14MPa),11ℓ/min(ANR)以内(SUP压力0.4MPa)			
输出流量	80ℓ/min(ANR)以上(SUP压力0.14MPa), 200ℓ/min(ANR)以上(SUP压力0.4MPa)			
环境及流体温度	-20℃～80℃(标准)			
连接口径	1/4			

型号表示方法

IP5 000 — 0 1 0 □ □ — □

形式

000	杠杆式
100	回转式

输入压力

0	0.02～0.1MPa(标准)
1	1/2分开 0.02～0.06,0.06～0.1MPa

压力表

0	无
1	0.2MPa
2	0.3MPa
3	1.0MPa

开度指示

0	无
1	有

* IP5000无开度指示。

环境温度

无记号	－20～80℃(标准)
T	－5～100℃(高温用)
L	－30～60℃(低温用)

压力表，配管连接螺纹

无记号	PT(标准)
N	NPT
F	G

附件

无记号	无(标准)	IP5000带标准杠杆(10～85mm)
A	先导阀 带ø0.7输出节流	IP5000／IP5100小容量驱动器的共用附件
B	先导阀 带ø1.0输出节流	
C	M型反馈杠杆组件	IP5100专用附件
D	S型反馈杠杆组件	
E	带行程35～100mm的反馈杠杆	IP5000专用附件 ＊＊
F	带行程50～140mm的反馈杠杆	

＊2个及2个以上附件的场合，按字母顺序排列。
＊＊不附标准杠杆。

反馈杠杆(IP5000用)

根据阀的行程选择反馈杠杆。行程少于10mm请与SMC联系。

反馈杠杆

行程	反馈杠杆型号	尺寸M	尺寸N
10~85mm(附件无记号)	P378010-11	125	150
35~100mm(附件为E)	P378010-12	110	195
50~140mm(附件为F)	P378010-13	110	275

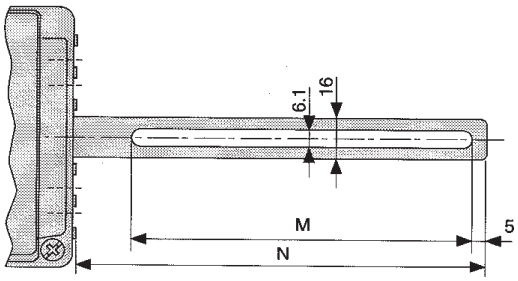

反馈杠杆组件(IP5100用)

反馈杠杆组件用于驱动器与定位器主轴之间的连接，对轻微的不对中具有柔性的连接。有两种规格可供选择。

反馈杠杆组件型号

名称	组件型号
M型	P368010-24
S型	P368010-25

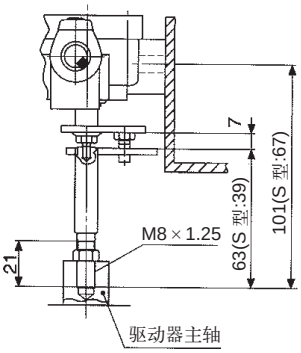

使用M型侧面安装例

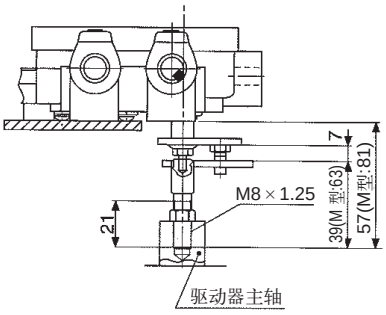

使用S型背面安装例

外形尺寸图（毫米）

IP5000型(杠杆式杠杆反馈式)

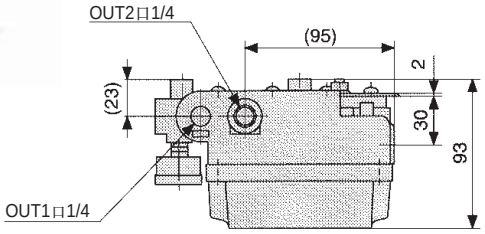

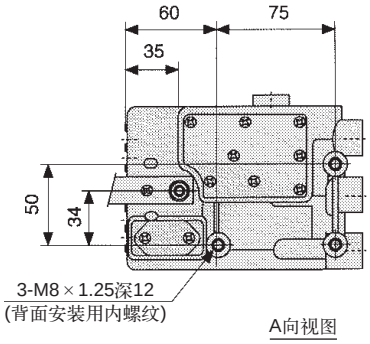

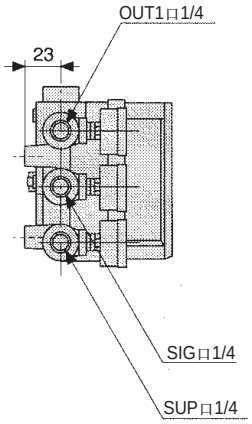

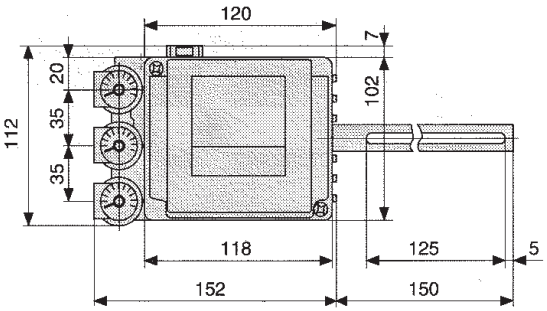

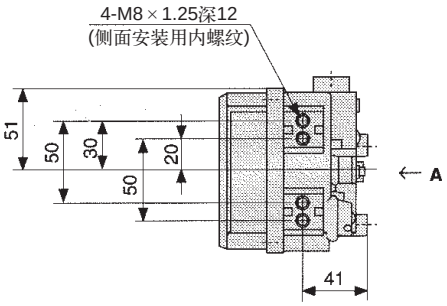

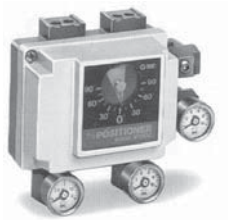

IP5100型(回转式凸轮反馈式)

不论有无开度指示，外形及安装间距尺寸相同。

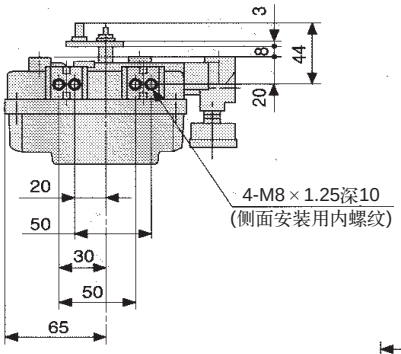

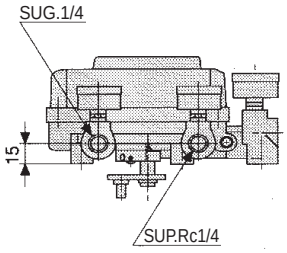

B向视图

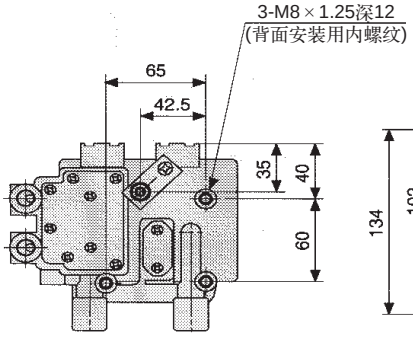

A向视图

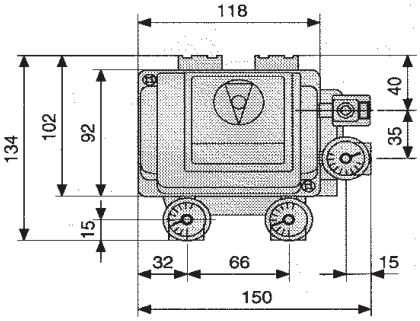

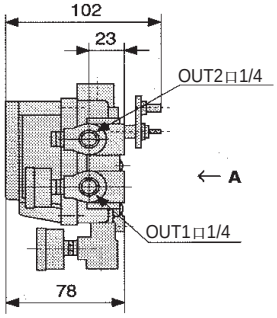

↑
B