一般用压力表
G15·G27

G15-10-01

G27-10-R1

· 使用前必须确认P.1285的选定、安装的注意。

标准规格

型号		G15	G27
形状		背面螺纹型	
注1)连接螺纹		R 1/8 :M5(内螺纹)	R1/16
注2)使用流体		空气	
指示度精度		±5%F.S.(满量程)	
材质	外壳(表面处理)	压铸锌(黑色石墨系涂层)	
	透明盖	聚碳酸酯	
	连接螺纹部(表面处理)	压铸锌(黑色石墨系涂层)	
	布尔登管	黄铜	
质量(kg)		0.01	0.015

●使用上的注意: 压力表上侵入水、油等的场合，会发生动作不良。
注1) 安装压力表时，不要过分紧固，否则会成为破损的原因。
密封剂使用密封带。推荐紧固力矩为
R 1/16 : 3~4N•m、R 1/8 : 7~9N•m。
注2) 使用流体是水的场合，因布尔登管的空气通路的间隙微少，会堵塞间隙，造成动作不良，故不能使用。
同样使用其他流体的场合，有腐蚀及响应延迟等问题，应事先商谈。

型号(常备品)

型号	注1)压力范围 MPa	表示单位	连接螺纹
注2)G15-10-01	0~1.0	MPa	R 1/8 、M5(内螺纹)
G27-10-R1	0~1.0	MPa	R1/16

注1) 不要加最大表示以上的压力。以免成为动作不良的原因。
注2) 表示单位仅对应单一单位。

型号(订制规格品)

这些型号以外的型号也有，但交货期要事前询问。

型号	注1)压力范围 MPa	注1)压力范围 psi	表示单位	连接螺纹
G27-10-M5-X201	0~1.0	–	MPa	M5(内螺纹)
注2)G27-P10-R1-X30	0~1.0	0~150	MPa · psi	R1/16

注1) 不要加最大表示以上的压力。以免成为动作不良的原因。
注2) 新计量法上(日本国内的SI单位)仅向海外出售。

▲:在技术条件允许的情况下,请选择带▲的选项,以便尽可能地获得快速供货的服务。关于快速供货的实现方法,请参考前附23。

外形尺寸图

G15

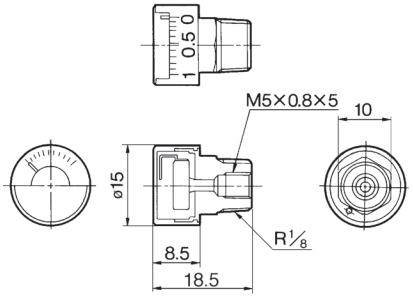

G27

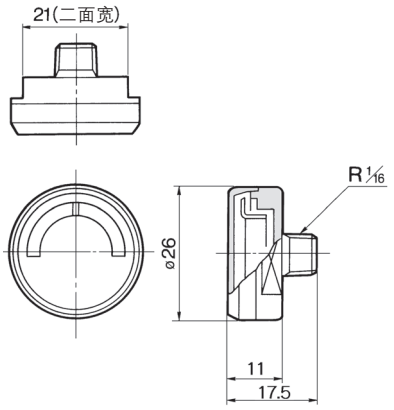

型号表示方法

CAD 3D　CAD 2D

G 15 – 10 – 01 – □

●压力表

●大小

记号	外径
▲15	ø15
▲27	ø26

●最大表示压力

记号	单位
▲10注1)	1.0MPa
P10注1,2)	1.0MPa · 150psi

注1) 1.0MPa以外不对应。
注2) 本记号表示时，特殊规格的X30必须标示。

●连接螺纹

记号	尺寸
▲01注1)	R1/8: M5(内螺纹)
▲R1注2)	R 1/16

注1) 仅G15型R1/8 (M5(内螺纹)并用
注2) 仅对应G27型

●特殊规格

记号	规格
无记号	–
X30注2)	MPa · psi并记
X201	仅M5(内螺纹)

注1) X3(连接流体部SUS)规格不对应。
注2) 新计量法上(日本国内为SI单位)仅向海外出售。

一般用压力表/带限位指示器

G36·GA36 系列

G36-10-01

· 使用前必须确认P.1285的选定、安装的注意。

▲:在技术条件允许的情况下,请选择带▲的选项,以便尽可能地获得快速供货的服务。关于快速供货的实现方法,请参考前附23。

型号表示方法

CAD 3D　CAD 2D

G □ 36 – 10 – 01 □ – □

- 压力表
- 形状

记号	形状
▲无记号	背面螺纹型
▲A	侧面螺纹型(立型)

- 大小

记号	外径
▲36	ø37.5

- 最大表示压力

记号	单位
▲2	0.2MPa
▲4	0.4MPa
▲7	0.7MPa
▲10	1.0MPa
▲15	1.5MPa
P2注1)	0.2MPa•30psi
▲P10注1)	1.0MPa•150psi

注1) 本记号表示时特殊规格的X30必须标示。

- 连接螺纹

记号	大小
▲01	R1/8

- 可选项

记号	规格
▲无记号	–
M	M5(内螺纹)

注) M5内螺纹在面板安装时的配管上使用。

- 特殊规格

记号	规格
▲无记号	–
X2	接头镀镍
X4	禁油(接流体部脱脂洗净)
▲X30注3)	MPa•psi并记

注1) X3(接流体部SUS)规格不对应。
注2) 盖环组件不对应。
注3) 新计量法上(日本国内的SI单位)、仅向海外出售。

标准规格

型号		G36	GA36
形状		背面螺纹型	侧面螺纹型(立型)
注1) 连接螺纹		R1/8(可选项M: 带M5内螺纹)	
注2) 使用流体		空气	
指示度精度		±3%F.S.(满量程)	
材质	外壳(表面处理)	压铸铝(黑色二硫化钼系涂层)	轧辊钢板(黑色三聚氰氨涂装)
	透明盖	聚碳酸酯(型号: G36-00-00-3)	
	接头(表面处理)	压铸铝(黑色二硫化钼系涂层)	黄铜
	布尔登管	黄铜	
质量(kg)		0.04	0.05

注1) 压力表安装在产品上时，不要过分紧固，以免成为破损的原因。
密封剂使用密封带。推荐紧固力矩为R1/8: 7~9N•m。
注2) 使用流体是水的场合，因接头部是压铸铝，由于腐蚀，空气通路会阻塞等，故不能使用。
接流体部使用SUS的G46-□-X3的压力表。(接流体部黄铜制的G36-□-01M因水会有若干腐蚀，使用时应注意。)
另外，使用水的场合，不要受到水击，应注意。
同样使用其他流体的场合，有腐蚀等问题应事先商谈。

型号(常备品)

型号	注1) 压力范围 MPa	表示单位	连接螺纹	备注
G36-2-01	0~0.2	MPa	R1/8	—
G36-4-01	0~0.4			
G36-7-01	0~0.7			
G36-10-01	0~1.0			
GA36-10-01	0~1.0			

注1) 不要加最大表示以上的压力。以免成为动作不良的原因。

型号(订制规格品)

这些型号以外的型号也有，但交货期要事前询问。

型号	注1)压力范围 MPa	psi	表示单位	连接螺纹	备注
G36-10-01-X2	0~1.0	–	MPa	R1/8	接头镀镍
注2) G36-P2-01-X30	0~0.2	0~30	MPa·psi		—
注2) G36-P10-01-X30	0~1.0	0~150			
G36-15-01	0~1.5	–	MPa		

注1) 不要加最大表示以上的压力。以免成为动作不良的原因。
注2) 新计量法上(日本国内的SI单位)仅向海外出售。

外形尺寸图

G36

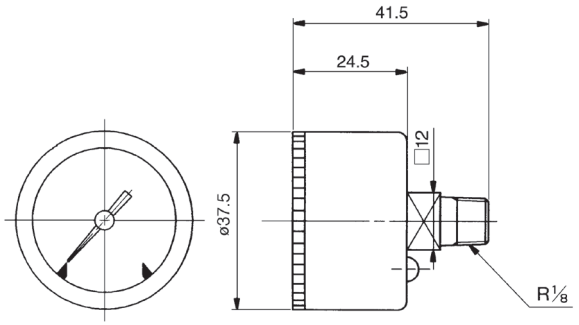

GA36

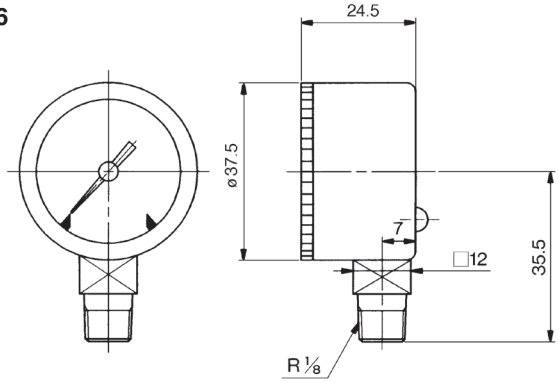

一般用压力表/带限位指示器

G46•GA46

G46-10-02M-C

· 使用前必须确认P.1285的选定、安装的注意。

标准规格

型号			G46	GA46
形状			背面螺纹型	侧面螺纹型(立型)
注1) 连接螺纹			R ⅛ ,R ¼ (可选项M: 带M5内螺纹)	
注2) 使用流体			空气	
指示度精度			±3%F.S.(满量程)	
材质	外壳(表面处理)		压铸铝(黑色二硫化钼系涂层)	轧辊钢板(黑色三聚氰氨涂装)
	透明盖		聚碳酸酯(型号: G36-00-00-3)	
	接头(表面处理)		压铸铝(黑色二硫化钼系涂层)	黄铜
	布尔登管		黄铜	
质量(kg)			0.05	0.075
附件：带盖环组件		C	型号: 1305104-1A	–
		C1	型号: 1305104-3A	

注1) 压力表安装在产品上时，不要过分紧固，以免成为破损的原因。
密封剂使用密封带。推荐紧固力矩为
R ⅛: 7~9N•m、R¼ : 12~14N•m。

注2) 使用流体是水的场合，因接头部是压铸铝，由于腐蚀，空气通路会阻塞等，故不能使用。
接流体部SUS(G46-□-X3)的压力表。(接流体部黄铜制的G46-□-01M因水会有若干腐蚀，使用时应注意。)
另外，使用水的场合，不要受到水击，应注意。
同样使用其他流体的场合，有腐蚀等问题应事选商谈。

型号(常备品)

型号	注1) 压力范围 MPa	表示单位	连接螺纹	备注
G46-2-01,02	0~0.2	MPa	R 1/8 · 1/4	–
G46-4-01,02	0~0.4			
G46-7-01,02	0~0.7			
G46-10-01,02	0~1.0			
G46-2-01~02M	0~0.2		R 1/8 · 1/4 M5(内螺纹)	
G46-4-01~02M	0~0.4			
G46-7-01~02M	0~0.7			
G46-10-01~02M	0~1.0			
GA46-10-01~02	0~1.0		R 1/8 · 1/4	

注1) 不要加最大表示以上的压力。以免成为动作不良的原因。

型号(订制规格品)

这些型号以外的型号也有，但交货期要事前询问。

型号	注1) 压力范围 MPa	psi	表示单位	连接螺纹	备注
G46-2-01~02-C,C1	0~0.2	–	MPa	R 1/8 · 1/4	带盖环组件
G46-4-01~02-C,C1	0~0.4	–			
G46-7-01~02-C,C1	0~0.7	–			
G46-10-01~02-C,C1	0~1.0				
G46-2-01~02M-C,C1	0~0.2	–		R 1/8 · 1/4 M5(内螺纹)	
G46-4-01~02M-C,C1	0~0.4	–			
G46-7-01~02M-C,C1	0~0.7	–			
G46-10-01~02M-C,C1	0~1.0	–			
注2)G46-P2-01~02-X30	0~0.2	0~30	MPa · psi	R 1/8 · 1/4	–
注2)G46-P10-01~02-X30	0~1.0	0~150			
G46-2-02M-X4	0~0.2	–	MPa	R 1/4 M5(内螺纹)	禁油
G46-4-02M-X4	0~0.4	–			
G46-7-02M-X4	0~0.7	–			
G46-10-02M-X4	0~1.0	–			
G46-2-02M-C,C1-X4	0~0.2	–			禁油带盖环组件
G46-4-02M-C,C1-X4	0~0.4	–			
G46-7-02M-C,C1-X4	0~0.7	–			
G46-10-02M-C,C1-X4	0~1.0	–			
注2)G46-P2-01~02-C-X30	0~0.2	0~30	MPa · psi	R 1/8 · 1/4	带盖环组件
注2)G46-P10-01~02-C-X30	0~1.0	0~150			
G46-10-02-X2	0~1.0	–	MPa	R 1/4	接头镀镍
G46-15-01~02	0~1.5	–			–

注1) 不要加最大表示以上的压力。以免成为动作不良的原因。
注2) 新计量法上(日本国内的SI单位)仅向海外出售。

▲:在技术条件允许的情况下,请选择带▲的选项,以便尽可能地获得快速供货的服务。关于快速供货的实现方法,请参考前附23。

型号表示方法

CAD 3D　CAD 2D

G □ 46 – 10 – 01 □ – □ – □

- 压力表
- 形状

记号	形状
▲无记号	背面螺纹型
A	侧面螺纹型(立型)

- 大小

记号	外径
▲46	ø42.5

- 最大表示压力

记号	单位
▲2	0.2MPa
▲4	0.4MPa
▲7	0.7MPa
▲10	1.0MPa
▲15	1.5MPa
P2注1)	0.2MPa · 30psi
▲P10注1)	1.0MPa · 150psi

注1) 本记号表示时特殊规格的X30必须标示。

- 连接螺纹

记号	大小
▲01	R1/8
▲02	R1/4

- 可选项

记号	规格
▲无记号	–
▲M	带M5(内螺纹)

注) M5内螺纹在面板安装时的配管上使用。

- 附件

记号	规格
▲无记号	无盖环
▲C注1)	透明盖不凸出(透明盖不可卸下)
▲C1注1)	透明盖凸出(透明盖可卸下)

注1) 仅G46型对应。

- 特殊规格

记号	规格
▲无记号	–
X2	接头镀镍
X3注1,2)	接流体部 SUS 注1)
X4	禁油 (接流体部脱脂洗净)
X30注3)	MPa · psi并记

注1) 压力表内部的可动部分(齿轮等)是黄铜制。
注2) 仅G46型。
注3) 新计量法上(日本国内的SI单位)、仅向海外出售。

外形尺寸图 ( )内尺寸是连接螺纹R1/4的场合

G46

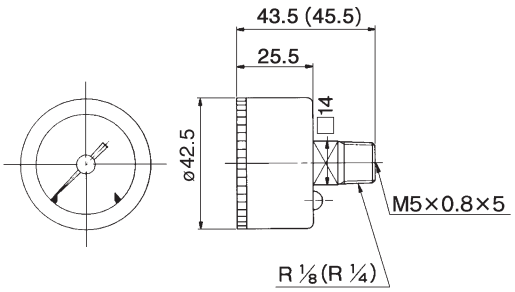

GA46

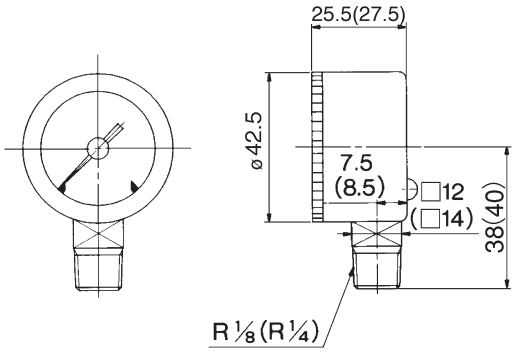

G46: 带盖环组件
(面板安装用)

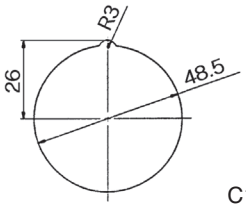

C型
(透明盖卸下不可)

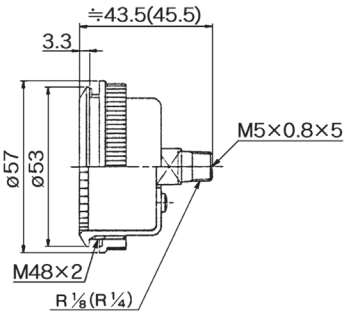

C1型
(透明盖卸下不可)

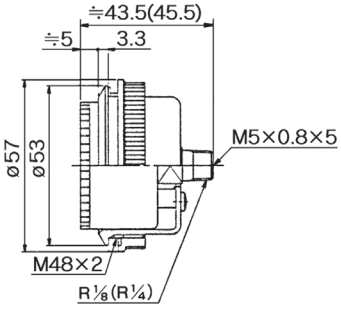

安装方法参见P.1291。

G
GS
PPA

▲:在技术条件允许的情况下,请选择带▲的选项,以便尽可能地获得快速供货的服务。关于快速供货的实现方法,请参考前附23。

一般用压力表
G33・GA33

・使用前必须由P.1285选定、安装的注意确认。

标准规格

型号		G33	GA33
形状		背面螺纹型	侧面螺纹型(立型)
注1)连接螺纹		R 1/8	
注2)使用流体		空气	
指示度精度		±3%(满量程)	
材质	外壳	不锈钢	
	透明盖	玻璃	
	接头	黄铜	
	布尔登管	黄铜	
主要适合型号		IP5000, IP6000, IR1000, IT1000, ARM2500, 3000	

注1)压力表安装在产品上时，不要紧固过分，以免成为破损的原因。
密封剂使用密封带。推荐紧固力矩为R 1/8:7~9N・m。
注2)使用其他流体的场合，有腐蚀等问题用事先商谈。

型号(常备品)

型号	注1)压力范围 MPa	表示单位	连接螺纹	备注
G33-2-01	0~0.2	MPa	R 1/8	–
G33-3-01	0~0.3			
G33-4-01	0~0.4			
G33-6-01	0~0.6			
G33-10-01	0~1.0			
GA33-2-01	0~0.2			
GA33-4-01	0~0.4			
GA33-7-01	0~0.7			
GA33-10-01	0~1.0			

注1)不要加最大表示以上的压力。以免成为动作不良的原因。

型号(订制规格品)

型号	注1)压力范围 MPa	psi	表示单位	连接螺纹	备注
G33-2-01-X2	0~0.2	–	MPa	R 1/8	X2:接头无电解镀镍
G33-3-01-X2	0~0.3	–			
G33-4-01-X2	0~0.4	–			
G33-6-01-X2	0~0.6	–			
G33-10-01-X2	0~1.0	–			
GA33-2-01-X2	0~0.2	–			X2:接头
GA33-4-01-X2	0~0.4	–			
GA33-7-01-X2	0~0.7	–			
GA33-10-01-X2	0~1.0	–			
G33-10-01-X4	0~1.0	–			X4:禁油(接流体部脱脂洗净)
注2)GA33-P10-01-X30	0~1.0	0~150	MPa:psi	R 1/8	–

注1)不要加最大表示以上的压力。以免成为动作不良的原因。
注2)新计量法上(日本国内为SI单位)仅向海外出售。

外形尺寸图

G33

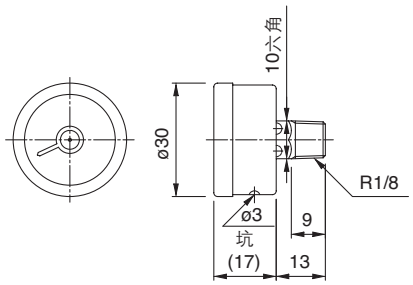

G33-□□-01

GA33

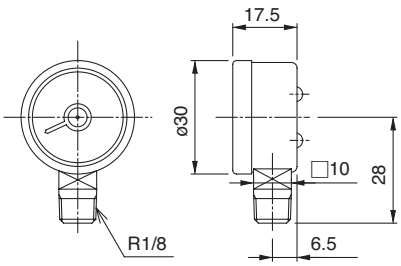

GA33-□□-01

型号表示方法

CAD 3D　CAD 2D

G □ 33 – 10 – 01 – □

- 压力表
- 形状
- 大小
- 最大表示压力
- 连接螺纹
- 特殊规格

形状

记号	形状
▲无记号	背面螺纹型
A	侧面螺纹型(立型)

大小

记号	外径
▲33	ø30

最大表示压力

记号	单位
▲2	0.2MPa
3	0.3MPa
▲4	0.4MPa
6	0.6MPa
7	0.7MPa
▲10	1.0MPa
P10注1,2)	1.0MPa・150psi

连接螺纹

记号	大小
▲01	R 1/8

特殊规格

记号	规格
▲无记号	–
X2	接头无电解镀镍
X4	禁油(接流体部脱脂洗净)
X30注3)	MPa・psi并记

注1)本记号表示时，特殊规格的X30必须表示。
注2)仅GA33型对应。

注1)X3(接流体部SUS)规格没有。
注2)GA33的压力范围0~0.6 MPa别途询问。
注3)新计量法上(日本国内为SI单位)仅向海外出售。

一般用压力表(DT型)

G43

▲:在技术条件允许的情况下,请选择带▲的选项,以便尽可能地获得快速供货的服务。关于快速供货的实现方法,请参考前附23。

G43-10-01

· 使用前必须由P.1285选定、安装的注意确认。

标准规格

型号		G43
形状		背面螺纹型
注1)连接螺纹		R⅛、R¼
注2)使用流体		空气
指示度精度		±3%(满量程)
材质	外壳	不锈钢
	透明盖	玻璃
	接头	黄铜
	布尔登管	黄铜
主要适合型号		IP200, IP8000, IR2000, IR3000, IT2000, 4000

注1)压力表安装在产品上时，不要紧固过分，以免成为破损的原因。
密封剂使用密封带。推荐紧固力矩:
R⅛:7~9N · m、R¼:12~14N · m。
注2)使用水的场合，使用G43-□-X3(接流体部SUS)，不要受到水击，应注意。
使用其他流体的场合，有腐蚀等问题用事先商谈。

外形尺寸图(订制规格品除外)

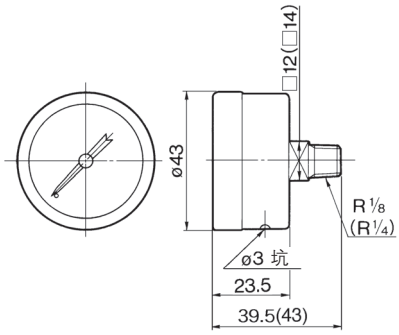

( )内尺寸是连接螺纹R¼的场合

型号(常备品)

型号	注1)压力范围 MPa	表示单位	连接螺纹	备注
G43-2-01~02	0~0.2	MPa	R⅛、R¼	–
G43-4-01~02	0~0.4			
G43-6-01	0~0.6		R⅛	
G43-7-01~02	0~0.7		R⅛、R¼	
G43-10-01~02	0~1.0			

注1)不要加最大表示以上的压力。以免成为动作不良的原因。

型号(订制规格品)

型号	注1)压力范围 MPa	表示单位	连接螺纹	备注
G43-2-01~02-X2	0~0.2	MPa	R⅛、R¼	X2:接头部镀镍
G43-4-01~02-X2	0~0.4			
G43-6-01-X2	0~0.6		R⅛	
G43-7-01~02-X2	0~0.7		R⅛、R¼	
G43-10-01~02-X2	0~1.0			
G43-2-01~02-X3	0~0.2		R⅛、R¼	X3:接流体部SUS
G43-4-01~02-X3	0~0.4			
G43-6-01-X3	0~0.6		R⅛	
G43-7-01~02-X3	0~0.7		R⅛、R¼	
G43-10-01~02-X3	0~1.0			
G43-2-01~02-X4	0~0.2		R⅛、R¼	X4:禁油(接流体部脱脂洗净)
G43-4-01~02-X4	0~0.4			
G43-6-01-X4	0~0.6		R⅛	
G43-7-01~02-X4	0~0.7		R⅛、R¼	
G43-10-01~02-X4	0~1.0			

注1)不要加最大表示以上的压力。以免成为动作不良的原因。

型号表示方法

CAD 3D　CAD 2D

G 43 – 10 – 01 – □

压力表

大小

记号	外径
▲43	ø43

最大表示压力

记号	单位:MPa
▲2	0.2
3	0.3
▲4	0.4
6	0.6
7	0.7
▲10	1.0

连接螺纹大小

记号	大小
▲01	R⅛
▲02	R¼

特殊规格

记号	规格
▲无记号	–
X2	镀镍
X3	接流体部SUS
X4	禁油(接流体部脱脂洗净)

带限位指示器压力表
色区型
G36-L · G46-L 系列

■用红色和绿色区区分的指示器，可提高压力管理宽度的可视性。

G36-10-01-L　G46-10-02-L

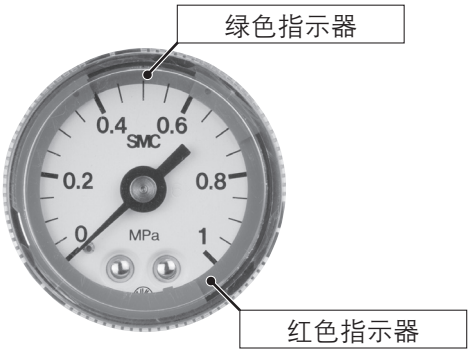

指示器范围可任意变更

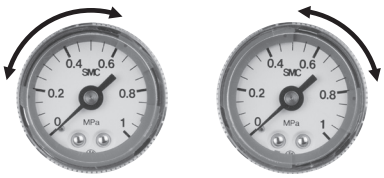

标准规格

型号		G36-L	G46-L
形状		背面螺纹型	
连接螺纹注1)		R1/8	R1/8、R1/4
使用流体注2)		空气	
指示度精度		±3%F.S.(满量程)注3)	
材质	外壳 (表面处理)	轧辊钢板 (黑色三聚氰氨涂装)	
	透明盖	聚碳酸酯(型号:G36-00-00-3) 尼龙(型号:G36-00-00-3N)	聚碳酸酯(型号:G46-00-00-3) 尼龙(型号:G46-00-00-3N)
	接头	黄铜	
	布尔登管	黄铜	
质量(kg)		0.04	0.05

注1)压力表安装在产品上时，不要紧固过分，以免成为破损的原因。
密封剂使用密封带。
推荐紧固力矩 R1/8:7~9N · m、R1/4:12~14N · m。
注2)使用其他流体的场合，有腐蚀等问题用事先商谈。
注3)温度条件0℃ ±5℃ 的场合。这以外的温度条件的场合为±6%F.S.。

型号(常备品)

型号	压力范围注)	绿色区设定宽度		表示单位	连接螺纹	备注
	MPa	最小设定宽度MPa	最大设定宽度MPa			
G36-2-01-L□	0~0.2	0.01	0.1	MPa	R1/8	–
G36-4-01-L□	0~0.4	0.02	0.2			
G36-10-01-L□	0~1.0	0.05	0.5			
G46-2-01~02-L□	0~0.2	0.01	0.1		R1/8 · 1/4	
G46-4-01~02-L□	0~0.4	0.02	0.2			
G46-10-01~02-L□	0~1.0	0.05	0.5			

注1)不要加最大表示以上的压力。以免成为动作不良的原因。

型号(订制规格品)

型号	压力范围注)		绿色区设定宽度		表示单位	连接螺纹	备注
	MPa	psi	最小设定宽度MPa(psi)	最大设定宽度MPa(psi)			
G36-P2-01-L□-X30	0~0.2	0~30	0.01(2)	0.1(14)	MPa · psi	R1/8	–
G36-P4-01-L□-X30	0~0.4	0~60	0.02(4)	0.2(28)			
G36-P10-01-L□-X30	0~1.0	0~150	0.05(10)	0.5(70)			
G46-P2-01~02-L□-X30	0~0.2	0~30	0.01(2)	0.1(14)		R1/8 · 1/4	
G46-P4-01~02-L□-X30	0~0.4	0~60	0.02(4)	0.2(28)			
G46-P10-01~02-L□-X30	0~1.0	0~150	0.05(10)	0.5(70)			

注1)不要加最大表示以上的压力。以免成为动作不良的原因。
注2)新计量法上(日本国内为SI单位)仅向海外出售。

▲:在技术条件允许的情况下,请选择带▲的选项,以便尽可能地获得快速供货的服务。关于快速供货的实现方法,请参考前附23。

CAD 3D CAD 2D

型号表示方法

G36 – 10 – 01 – L □ – □

大小

记号	外径
▲36	ø37.5
▲46	ø42.5

最大表示压力

记号	单位
2	0.2MPa
4	0.4MPa
▲10	1.0MPa
P2注)	0.2MPa · 30psi
P4注)	0.4MPa · 60psi
P10注)	1.0MPa · 150psi

注)本记号表示时特殊规格的X30必须表示。

连接螺纹口径

记号	口径	对应大小	
		G36	G46
▲01	R1/8	●	●
▲02	R1/4	–	●

色区型

透明盖材质

记号	材质
▲无记号	聚碳酸酯
N	尼龙

订制规格

记号	规格
▲无记号	–
X30注)	MPa · psi并记

注)新计量法上(日本国内为SI单位)仅向海外出售。

外形尺寸图

G36

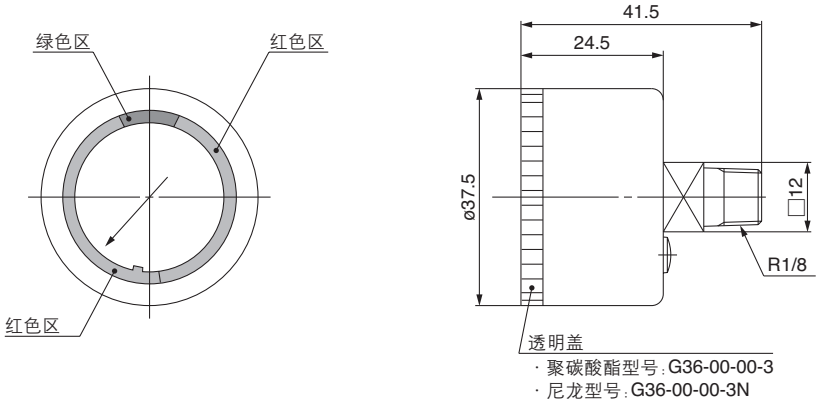

G46

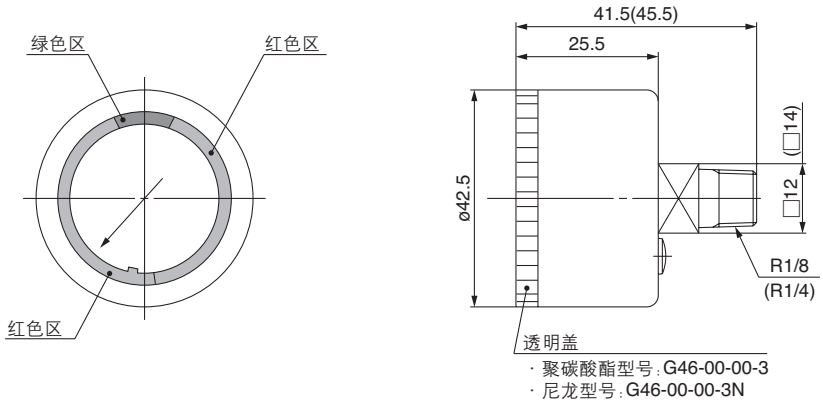

( )内尺寸为R1/4的场合。

G
GS
PPA

禁油・外部无铜离子用压力表／带限位指示器

G46E

G46E-10-02M

G46E-10-02M-C

・使用前必须由P.1285选定、安装的注意确认。

外形尺寸图 ( )内尺寸是连接螺纹R¼的场合

G46E

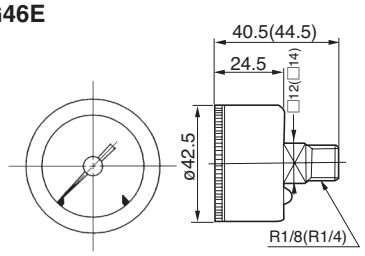

G46E:带盖环组件
(面板安装用)

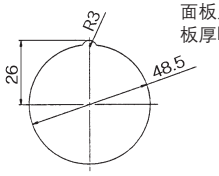

面板尺寸
板厚Max.3.5t)

C型
(透明盖卸下不可)

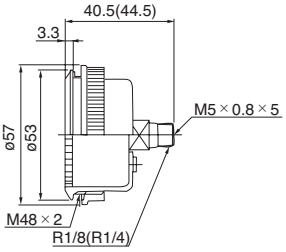

C1型
(透明盖可卸下)

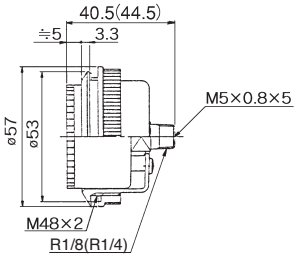

安装方法参见P.1291。

标准规格

型号		G46E
形状		背面螺纹型
注1)连接螺纹		R⅛ 、R¼ (可选项M:M5内螺纹)
注2)使用流体		空气
指示度精度		±3%F.S.(满量程)
零部件洗净		接流体部脱脂洗净
材质	外壳(表面处理)	轧辊钢板(黑色三聚氰氨涂装)
	透明盖(表面处理)	聚碳酸酯(硬质处理)型号:G46-00-00-2
	接头(表面处理)	黄铜(无电解镀镍)
	布尔登管	注3)黄铜
质量(kg)		0.08
附件:带盖环组件	C	型号:1305104-1A
	C1	型号:1305104-3A

注1)压力表安装在产品上时，不要紧固过分，以免成为破损的原因。
密封剂使用密封带。推荐紧固力矩:
R⅛:7~9N・m、R¼:12~14N・m。
注2)使用流体是水的场合，使用接流体部SUS的G46-□-X3的压力表。
(本制品接流体部黄铜制，对水有若干的腐蚀，使用时应注意。)
另外，使用水的场合，注意不要受到水击。
使用其他流体的场合，有腐蚀等问题用事先商谈。
注3)布尔登管和内部的可动部分(齿轮等)是黄铜制，没有无电解镀镍，布尔登内部不是无铜离子。

型号(常备品)

型号	注1)压力范围 MPa	表示单位	连接螺纹	备注
G46E-2-01~02M	0~0.2	MPa	R⅛ R¼ M5(内螺纹)	–
G46E-4-01~02M	0~0.4			
G46E-7-01~02M	0~0.7			
G46E-10-01~02M	0~1.0			

注1)不要加最大表示以上的压力。以免成为动作不良的原因。

型号(订制规格品) 这些型号以外的型号也有，但交货期要事前询问。

型号	注1)压力范围 MPa	psi	表示单位	连接螺纹	备注
G46E-2-01~02M-C,C1	0~0.2	–	MPa	R⅛ R¼ M5(内螺纹)	带盖环组件
G46E-4-01~02M-C,C1	0~0.4	–			
G46E-7-01~02M-C,C1	0~0.7	–			
G46E-10-01~02M-C,C1	0~1.0	–			
注2)G46-P2-01~02M-C,C1-X30	0~0.2	0~30	MPa・psi		
注2)G46-P10-01~02M-C,C1-X30	0~1.0	0~150			

注1)不要加最大表示以上的压力。以免成为动作不良的原因。
注2)新计量法上(日本国内为SI单位)仅向海外出售。

▲:在技术条件允许的情况下,请选择带▲的选项,以便尽可能地获得快速供货的服务。关于快速供货的实现方法,请参考前附23。

CAD 3D CAD 2D

型号表示方法

G 46 E – 10 – 01 □ – □ – □

压力表

大小

记号	外径
▲46	ø42.5

规格

记号	规格
▲E	禁油・外部无铜离子

最大表示压力

记号	单位
2	0.2MPa
4	0.4MPa
7	0.7MPa
▲10	1.0MPa
15	1.5MPa
注)P2	0.2MPa・30psi
注)P10	1.0MPa・150psi

注)本记号表示时特殊规格的X30必须表示。

连接螺纹

记号	尺寸
01	R1/8
▲02	R1/4

可选项

记号	规格
无记号	–
▲M	M5(内螺纹)

注)M5内螺纹在面板安装时的配管上使用。

附件

记号	规格
无记号	无盖环
▲C	透明盖不凸出(透明盖卸下不可)
C1	透明盖凸出(透明盖可卸下)

特殊规格

记号	规格
▲无记号	–
注)X30	MPa・psi并记

注)新计量法上(日本国内为SI单位)仅向海外出售。

⚠ 产品单独注意事项

使用前必读。安全上的注意由前附24确认。

选定

⚠注意

①请不要承载高电压(电流)或激变电流。

否则，可能造成动作不良。

②本体上不允许有直接冲击和振动。

③压力的脉动及高频度动作下的使用场合应与本公司联络。

安装

⚠注意

①搬运及安装时，不得有落下等的冲击。

这会成为指示度精度不良的原因。

②安装姿势是压力表刻度的零点朝下向相对地面是垂直的。

③安装场所在温度及湿度高的场所不要使用。

以免成为动作不良的原因。

④压力表螺纹拧入时，必须在四角二面宽部用扳手拧入。

夹住其他部分拧入 会成为漏气及破损的原因。

洁净系列(10-系列)用压力表

G49

· 使用前必须由P.1285选定、安装的注意确认。

标准规格 呼吸孔上装有过滤片(过滤精度3μm)，以防止压力表内部的发尘。

型号		G49
形状		背面螺纹型
注1)连接螺纹		R 1/4
注2)使用流体		空气
指示度精度		±3%F.S.(满量程)
材质	外壳 (表面处理)	压铸锌 (镀铬)
	透明盖	玻璃
	接头 (表面处理)	黄铜(仅外部镀镍)
	布尔登管	注3)黄铜
质量(kg)		0.095

注1)压力表安装在产品上时，不要紧固过分，以免成为破损的原因。
密封剂使用密封带。推荐紧固力矩:12~14N · m。
注2)使用流体是水的场合，使用接流体部SUS的G49-□-X3的压力表。(标准的G49接流体部是黄铜制，使用水的场合，有若干的腐蚀，应注意。)
另外，使用水的场合，注意不要受到水击。
使用其他流体的场合，有腐蚀等问题用事先商谈。
注3)布尔登管和内部的可动部分(齿轮等)是黄铜制，没有无电解镀镍，布尔登内部不是无铜离子。

外形尺寸图

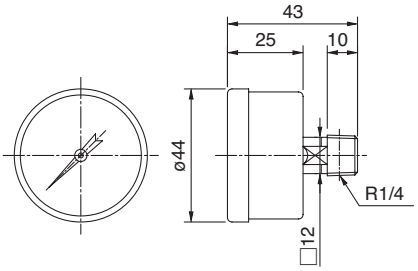

型号(常备品)

型号	注1)压力范围 MPa	表示单位	连接螺纹	备注
G49-2-02	0~0.2	MPa	R 1/4	–
G49-7-02	0~0.7			
G49-10-02	0~1.0			

注1)不要加最大表示以上的压力。以免成为动作不良的原因。

型号(订制规格品) 这些型号以外的型号也有，但交货期要事前询问。

型号	注1)压力范围		表示单位	连接螺纹	备注
	MPa	psi			
注2)G49-P2-02-X30	0~0.2	0~30	MPa · psi	R 1/4	–
注2)G49-P10-02-X30	0~1.0	0~150			

注1)不要加最大表示以上的压力。以免成为动作不良的原因。
注2)新计量法上(日本国内为SI单位)仅向海外出售。

型号表示方法

CAD 3D　CAD 2D

G 49 − 10 − 02 − □

压力表

大小

记号	外径
49	ø44

最大表示压力

记号	单位
2	0.2MPa
7	0.7MPa
10	1.0MPa
注)P2	0.2MPa · 30psi
注)P10	1.0MPa · 150psi

注)本记号表示时，特殊规格的X30必须表示。

连接螺纹

记号	尺寸
02	R1/4

特殊规格

记号	规格
无记号	–
X3	接流体部SUS注2)
注3)X30	MPa · psi并记

注1)盖环组件不对应。
注2)压力表内部的可动部分(齿轮)等是黄铜制。
注3)新计量法上(日本国内为SI单位)仅向海外出售。

洁净型减压阀用压力表／带限位指示器

G46-SR A,B

G46-10-02-SR A,B

· 使用前必须由P.1285选定、安装的注意确认。

外形尺寸图 ( )内尺寸是连接螺纹R1/4的场合

G46-□-□- SR A,B

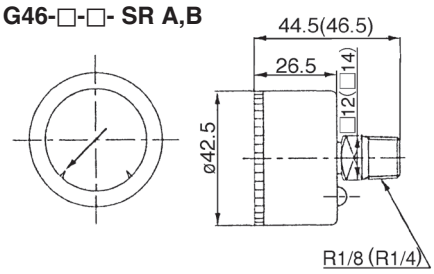

G46-□-□- SRB:带盖环组件（面板安装用）

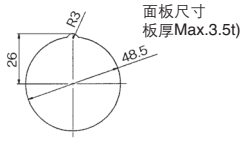

C型
(透明盖卸下不可)

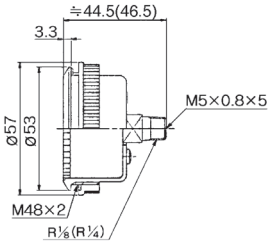

CI型
(透明盖可卸下)

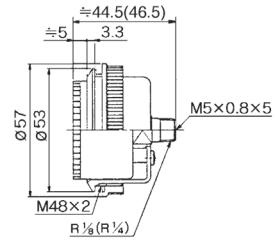

标准规格

型号			G46-□-SRA	G46-□-SRB
形状			背面螺纹型	
注1)连接螺纹			R⅛、R¼	
注2)使用流体			空气	空气
指示度精度			±3%F.S.(满量程)	
零部件洗净			精密洗净	一般脱脂洗净
组装环境			洁净室M5.5 (等级10000)	一般制造线
处理			注3)禁油 · 禁水	
注4)材质	外壳		不锈钢{SUS304(黑色三聚氰氨涂装)}	
	透明盖 (表面处理)		聚碳酸酯(硬质处理)型号：G46-00-00-2	
	接头		不锈钢(SUS316)	
	布尔登管		不锈钢(SUS316)	
附件：带盖环组件		C	型号：1305104-6A	
		C1	型号：1305104-7A	
捆包			· 接头部上带聚乙烯 · 密封聚乙烯袋	· 接头部上带聚乙烯 · 密封聚乙烯袋
质量(kg)			0.085	0.085

注1)压力表安装在产品上时，不要紧固过分，以免成为破损的原因。
密封剂使用密封带。推荐紧固力矩:
R⅛:7~9N · m、R¼:12~14N · m。
注2)使用水的场合，注意不要受到水击。
使用其他流体的场合，有腐蚀等问题用事先商谈。
注3)压力表的制造时，在接流体部上，水、油的残留用没有进行制作。
注4)压力表内部的可动部分(齿轮等)是黄铜制。

型号(常备品) 这些型号以外的型号也有，但交货期要事前询问。

型号	注1)压力范围 MPa	表示单位	连接螺纹	备注
G46-2-01~02-SRA	0~0.2	MPa	R⅛ R¼	–
G46-2-01~02-SRB				
G46-4-01~02-SRA	0~0.4			
G46-4-01~02-SRB				
G46-7-02-SRA	0~0.7			
G46-7-02-SRB				
G46-10-02-SRA	0~1.0			
G46-10-02-SRB				

注1)不要加最大表示以上的压力。以免成为动作不良的原因。

型号(订制规格品) 这些型号以外的型号也有，但交货期要事前询问。

型号	注1)压力范围 MPa	psi	表示单位	连接螺纹	备注
注2)G46-P2-01~02-SRA-X30	0~0.2	0~30	MPa · psi	R⅛ R¼	–
注2)G46-P10-01~02-SRB-X30	0~1.0	0~150			

注1)不要加最大表示以上的压力。以免成为动作不良的原因。
注2)新计量法上(日本国内为SI单位)仅向海外出售。

CAD 3D　CAD 2D

▲:在技术条件允许的情况下,请选择带▲的选项,以便尽可能地获得快速供货的服务。关于快速供货的实现方法,请参考前附23。

型号表示方法

G 46 – 10 – 01 □ – SRA – □ – □

压力表

大小

记号	外径
▲46	ø42.5

最大表示压力

记号	单位
2	0.2MPa
4	0.4MPa
7	0.7MPa
▲10	1.0MPa
注)P2	0.2MPa · 30psi
注)P10	1.0MPa · 150psi

注)本记号表示时特殊规格的X30必须表示。

※MPa · psi并记的压力表型号是G46-P□□-□□-X30。但按计量法，日本国内不能使用。

连接螺纹

记号	尺寸
01	R1/8
▲02	R1/4

可选项

记号	规格
▲无记号	–
M	M5(内螺纹)

注)M5内螺纹在面板安装时的配管上使用。

分类

记号	零部件洗净 · 组装环境
▲SRA	零部件:精密洗净 组装:洁净室M5.5(等级10000)
▲SRB	零部件:一般脱脂洗净 组装:一般制造线

附件

记号	规格
▲无记号	无盖环
C	透明盖不凸出 (透明盖卸下不可)
C_1	透明盖凸出 (透明盖可卸下)

特殊规格

记号	规格
▲无记号	–
注)X30	MPa · psi并记

注)新计量法上(日本国内为SI单位)仅向海外出售。

带开关压力表
GP46

■压力表上加上压力开关功能
■压力开关带动作确认用指示灯
■压力表带限位指示器
■供给压力的确认时使用

使用回路例

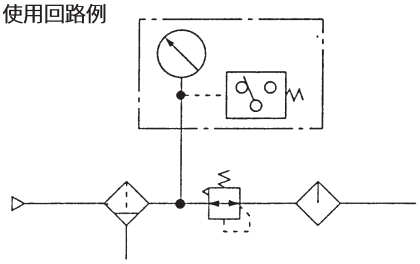

· 使用前，必须确认选定 · 安装的注意。

标准规格

型号			GP46
压力表	形状		背面螺纹型
	环境温度及使用流体		-5~60℃(未冻结)
	表示压力范围		0~1.0MPa
	注1) 接管口径		R1/8、R1/4 (可选项: M: 带M5内螺纹)
	注2) 使用流体		空气
	指示度精度		±0.03MPa
压力开关	注3) 注4) 压力开关的设定范围		0.1~0.8MPa
	迟滞		0.07MPa以下
	注5) 设定针误差		±0.05MPa(5~40℃) ±0.08MPa(-5~60℃)未冻结
	触点构成		带指示灯: 1a(常开) 无指示灯: 1ab(常开、常闭)
	接线方式		导线: 长度300mm
	指示灯	AC用	氖灯
		DC用	发光二极管(LED)
透明盖			型号: G46-00-00-3
附件: 带盖环组件		C	型号: 1305104-4A
质量(kg)			0.12

注1) 压力表安装在产品上时，不要过分紧固，以免成为破损的原因。
密封剂使用密封带。推荐紧固力矩为
R 1/8 : 7~9N•m、R 1/4 : 12~14N•m。
注2) 不能使用水。使用其他流体的场合，有腐蚀问题时，别途商谈。
注3) 压力开关的设定值用绿色设定针表示。该设定值是压力开关的N.O.(白线)和COM(黑线)间的回路，当压力下降时，指示从ON变成OFF的位置。
但压力开关的设定值应让设定针顺时针回转才是正确的。若设定针越过设定，应反时针回转才是正确的。若设定针越过设定，应反时针回转设定针，重新进行设定。
注4) 设定值与使用压力(含压力降)之间要确保差值在0.1MPa以上。差值小会成为误动作的原因。
设定针的设定法参见P.1291。但设定压力值不要超过使用压力，与设定针误差(±0.05MPa)、迟滞(0.07MPa)、指示度精度(±0.05MPa)之总和，因压力上升时，压力开关的N.O.(白线) COM(黑线)之间的回路有可能不ON，应注意。
注5) 设定针和指针的误差的最大值：设定针误差上加算压力表的指度精度。

型号(常备品) 这些型号以外的型号也有，但交货期要事前询问。

型号	注1) 压力范围 MPa	表示单位	连接螺纹	备注
GP46-10-01~02	0~1.0	MPa	R1/8 R1/4	–
GP46-10-01~02L2				
GP46-10-01~02L5				

注1) 不要加最大表示以上的压力。以免成为动作不良的原因。

型号(订制规格品) 这些型号以外的型号也有，但交货期要事前询问。

型号	注1) 压力范围 MPa	psi	表示单位	连接螺纹	备注
GP46-10-01~02-X201	0~1.0	–	MPa	R1/8 R1/4	带导线长3m
GP46-10-01~02L2-X201					
GP46-10-01~02L5-X201					
注2)GP46-P10-01~02-X30	0~1.0	0~140	MPa · psi		–
注2)GP46-P10-01~02L2-X30					
注2)GP46-P10-01~02L5-X30					

注1) 不要加最大表示以上的压力。以免成为动作不良的原因。
注2) 新计量法上(日本国内的SI单位)仅向海外出售。

微动开关额定值

负载	阻性负载		
额定电压	DC30V	AC125V	AC250V
使用电流范围	0.01~0.5A	0.01~0.3A	0.01~0.2A

GP46

▲:在技术条件允许的情况下,请选择带▲的选项,以便尽可能地获得快速供货的服务。关于快速供货的实现方法,请参考前附23。

型号表示方法

GP 46 – 10 – 01 □ □ – □ – □

带开关压力表

大小

记号	外径
▲46	ø42.5

最大表示压力

记号	单位
▲10	1.0MPa
注)P10	1.0MPa · 140psi

注) 本记号表示时特殊规格的X30必须标示。

连接螺纹

记号	单位
▲01	R1/8
▲02	R1/4

可选项

记号	规格
▲无记号	–
M	带M5(内螺纹)

指示灯追加记号

无记号	无指示灯
L2	带氖灯/AC100~220V用
▲L5	发光二极管/DC24V

附件

记号	规格
▲无记号	接头镀镍
▲C	透明盖不凸出 (透明盖不可卸下)

注) C1型: 透明盖凸出(透明盖可卸下)不对应。

特殊规格

记号	规格
▲无记号	–
注2)X30	MPa · psi并记
▲X201	导线长度3m

注1) X3(接流体部SUS)规格不对应。
注2) 新计量法上(日本国内的SI单位)、仅向海外出售。

电气接线图

无灯

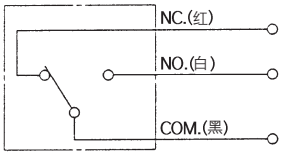

带灯

AC110,220V

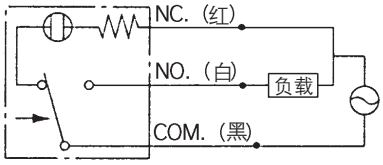

DC24V

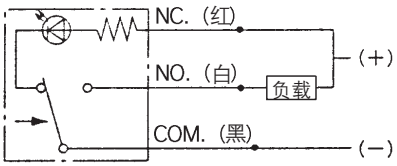

图中的箭头表示压力上升方向。在设定压力以上灯灭，在设定压力以下灯亮。

外形尺寸图

GP46

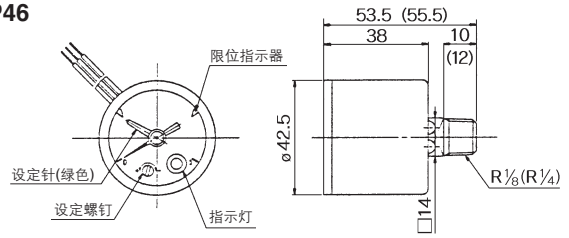

( )内尺寸是连接螺纹R1/4的场合

GP46: 带盖环组件(面板安装用)

透明盖不可卸下

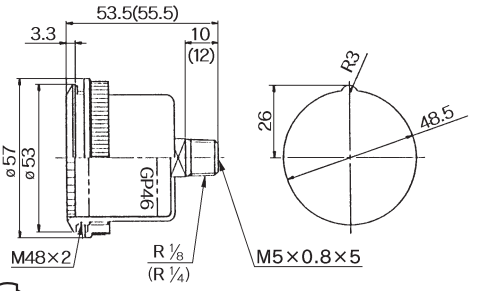

面板开孔尺寸
板厚MAX.3.5t

安装方法参见P.1291。

限位指示器的设定方法

(1) 进行限位指示器(绿色)的设定时，用手指将盖反时针方向回转到转不动为止(6~7mm)，然后向前将盖拉出。

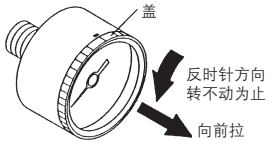

(2) 用一字形螺丝刀(刃宽2.9mm)进行限位指示器(绿色)的设定。注意不要将其他指针弄弯，不要损伤刻度盘。

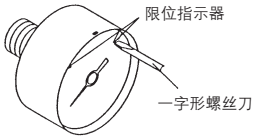

(3) 设定后，照原样安装盖。
将黑色外壳上部的凹处与盖上的缺口对上并安上，将盖顺时针方向回转，至转不动为止(约6~7mm)，确认外壳上的凹处与盖的对合标记对上即可。

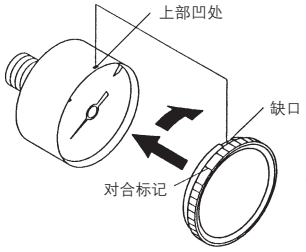

限位指示器／色区型的设定方法

(1) 进行色区(红色)的设定时，用手指将盖反时针方向回转至转不动为止(约6~7mm)，向前拉盖将盖卸下。

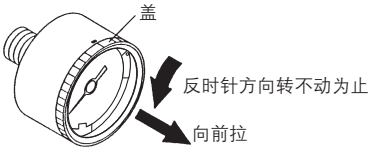

(2) 色区(红色)的设定用笔尖进行。这时注意其他指针不要弄弯，不要损伤刻度盘。

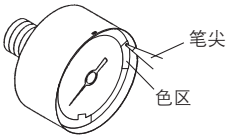

(3) 设定后，照原样安装盖。将黑色外壳上部的凹处与盖上的缺口对上并安上，将盖顺时针方向回转，至转不动为止(约6~7mm)，确认外壳上的凹处与盖的对合标记对上即可。

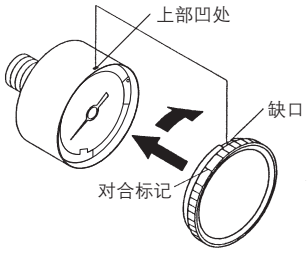

带压力开关的表限位指示器及设定针的设定方法

(1) 进行限位指示器及设定针(绿色)的设定时，用手指将盖反时针方向回转到转不动为止(约6~7mm)，然后向前将盖拉出。

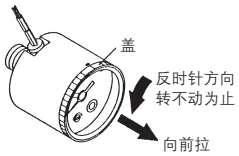

(2) 用一字形螺丝刀(刃宽2.9mm)进行限位指示器(绿色)的设定。注意不要将其他指针弄弯，不要损伤刻度盘。

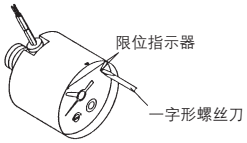

(3) 进行设定针设定时，用一字形螺丝刀(刃宽2.9mm)回转设定螺钉，将设定针设置在设定压力处。

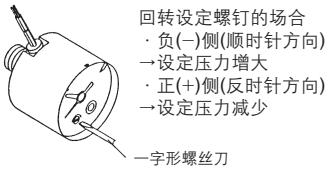

(4) 设定后，照原样安装盖。
将黑色外壳上部的凹处与盖上的缺口对上并安上，将盖顺时针方向回转，至转不动为止(约6~7mm)，确认外壳上的凹处与盖的对合标记对上即可。

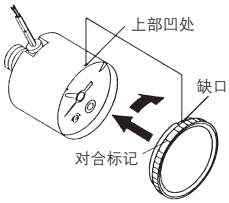

盖环组件的组装方法

●一般用压力表的场合

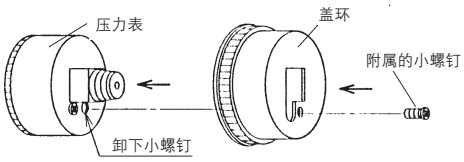

●带压力开关的压力表的场合

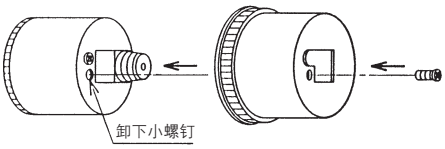

1. 卸下压力表的小螺钉(1处)。
2. 在压力表上装上盖环。
3. 紧固盖环上附属的小螺钉。
组装力矩为0.3~0.5N・m。

▲:在技术条件允许的情况下,请选择带▲的选项,以便尽可能地获得快速供货的服务。关于快速供货的实现方法,请参考前附23。

真空用压力表
GZ46 系列

GZ46

GZ46-2

标准规格

型号		GZ46	GZ46E
形状		背面螺纹型	
注1) 连接螺纹		R1/8、R1/4(可选项M:M5内螺纹)	
注2) 使用流体		空气	
指示度精度		±3%	
零部件洗净		–	接流体部脱脂洗净
注4) 材质	外壳(表面处理)	轧辊钢板(黑色三聚氰氨涂装)	
	透明盖(表面处理)	聚碳酸酯 型号:G46-00-00-3	聚碳酸酯(硬质处理) 型号:G46-00-00-2
	接头(表面处理)	黄铜	黄铜(无电解镀镍)注3)
	布尔登管	黄铜	
附件:带盖环组件	C	型号:1305104-1A	
	C1	型号:1305104-3A	

注1)压力表安装在产品上时,不要紧固过分,以免成为破损的原因。
密封剂使用密封带。推荐紧固力矩:R1/8:7~9N·m、R1/4:12~14N·m。
注2)使用其他流体的场合,因有腐蚀问题,别途商谈。
注3)压力表内部的可动部分(齿轮等)是黄铜制。
注4)X3(接流体部)SUS规格没有。

型号表示方法

CAD 3D　CAD 2D

GZ 46 □ – □ □ K – 01 □ – □

真空压力表

型号

记号	外径
▲46	ø42.5

规格

记号	规格
▲无记号	–
E	禁油·外部无铜离子

正压侧压力单位

记号	表示单位
无记号	–
▲K	kPa

表示压力范围

记号	单位:kPa
▲无记号	–100~0
▲1	–100~100
▲2	–100~200

负压侧压力单位

记号	表示单位
▲K	kPa

连接螺纹

记号	尺寸
▲01	R1/8
▲02	R1/4

可选项

记号	规格
▲无记号	–
▲M	M5(内螺纹)

注)M5内螺纹在面板安装时的配管上使用。

附件

记号	规格
▲无记号	无盖环
▲C	透明盖不凸出 (透明盖卸下不可)
C1	透明盖凸出 (透明盖可卸下)

型号(常备品)

型号	注1)压力范围 kPa	表示单位	连接螺纹	备注
GZ46-K-01~02	–100~0	kPa	R1/8·1/4	–
GZ46-K-01~02-C、C1	–100~0	kPa	R1/8·1/4	带盖环组件
GZ46-K-01~02M	–100~0	kPa	R1/8·1/4 M5(内螺纹)	–
GZ46E-K-01~02M	–100~0	kPa	R1/8·1/4 M5(内螺纹)	–
GZ46-K2K-01~02	–100~200	kPa	R1/8·1/4	–

注1)不要加最大表示以上的压力。以免成为动作不良的原因。

型号(订制规格品) 这些型号以外的型号也有,但交货期要事前询问。

型号	注1)压力范围 kPa	表示单位	连接螺纹	备注
GZ46-K1K-01~02	–100~100	kPa	R1/8·1/4	–

注1)不要加最大表示以上的压力。以免成为动作不良的原因。

外形尺寸图

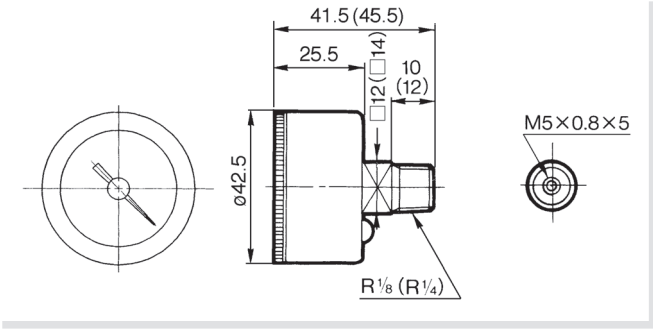

盖环组件的组装方法

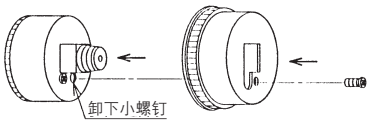

1. 卸下压力表的小螺钉(1处)。
2. 在压力表上装上盖环。
3. 紧固盖环上附属的小螺钉。
   组装力矩为0.3~0.5N · m。

带盖环组件的场合(面板安装用)

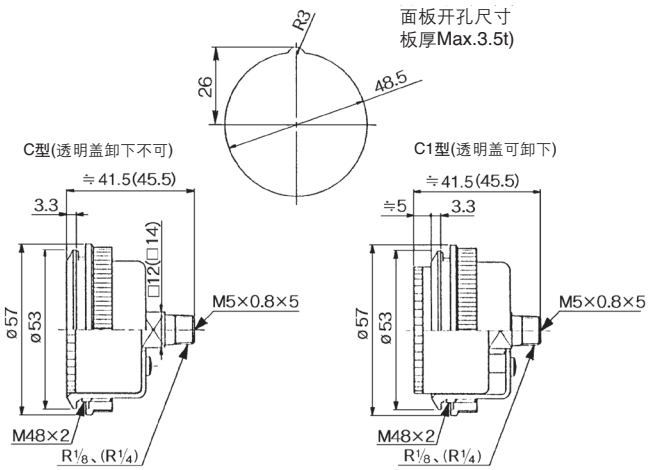

( )内尺寸是连接螺纹R¼的场合。

⚠ 产品单独注意事项

使用前必读。安全上的注意由前附24确认。

选定

⚠注意

①本体上不允许有直接冲击和振动。

②压力的脉动及高频度动作下的使用场合应与本公司联络。

安装

⚠注意

①搬运及安装时，不得有落下等的冲击。
这会成为指示度精度不良的原因。

②安装姿势是压力表刻度的零点朝下向相对地面是垂直的。

③安装场所在温度及湿度高的场所不要使用。
以免成为动作不良的原因。

④压力表螺纹拧入时，必须在四角二面宽部用扳手拧入。
夹住其他部分拧入 会成为漏气及破损的原因。

数字式压力传感器
GS40 系列

多功能

压力表和压力开关一体化，减少安装空间及工时。

内置半导体传感器和微型计算机

下限压力设定用数字显示

设定压力显示

●SET　按钮
通常，气路压力用数字显示，一旦压下按钮，则设定压力用数字显示。
这时，LCD上显示SET，故气路压力和设定压力可以区别。

预备警报显示

在压力开关的设定压力值的＋10%以内，LCD的↓显示闪动，便知道已接近设定压力。

异常警报指示灯

●ALM　警报LED
变成设定压力以下，LED(红色)灯亮。这时开关为ON。

压力设定简单

●P.SET　压力设定用微调电容器
按钮:SET压下，设定压力被数字显示，可目视确认进行压力设定。

丰富的安装品种

螺纹拧入安装　M5,R1/8,R1/4
托架安装　仅M5

规格

型号	GS40-M5	GS40-01	GS40-02
使用流体	空气及惰性气体		
迟滞	3%F.S.(满量程)以下		
精度	±3%F.S.(5~40℃)、±5%F.S.(-5~60℃)		
使用电压	DC12~24V(波动±10%以下)		
输出	开路集电极 30V,80mA以下		
动作指示灯	ON时灯亮(设定压力以下ON)		
消耗电流	15mA(DC24V ON时)以下		
最高使用压力	0.98MPa		
使用温度范围	-5~60℃(但未冻结)		
采样频率	4Hz		
托架	15501	–	–
连接口径	M5×0.8(内螺纹)	R1/8	R1/4
质量 g	42	54	57

▲:在技术条件允许的情况下,请选择带▲的选项,以便尽可能地获得快速供货的服务。关于快速供货的实现方法,请参考前附23。

型号表示方法

GS40 – 01 □ – M – □

数字式压力传感器

连接口径

M5	M5(内螺纹)
▲01	R1/8
▲02	R1/4

附属品

▲无记号	无
B	托架(仅M5对应)

单位规格

▲无记号	注1)带单位切换功能
M	SI单位(MPa)设定

注)新计量法上(日本国内为SI单位)仅向海外出售。

导线长

▲无记号	0.6m
▲X202	5m

外形尺寸图

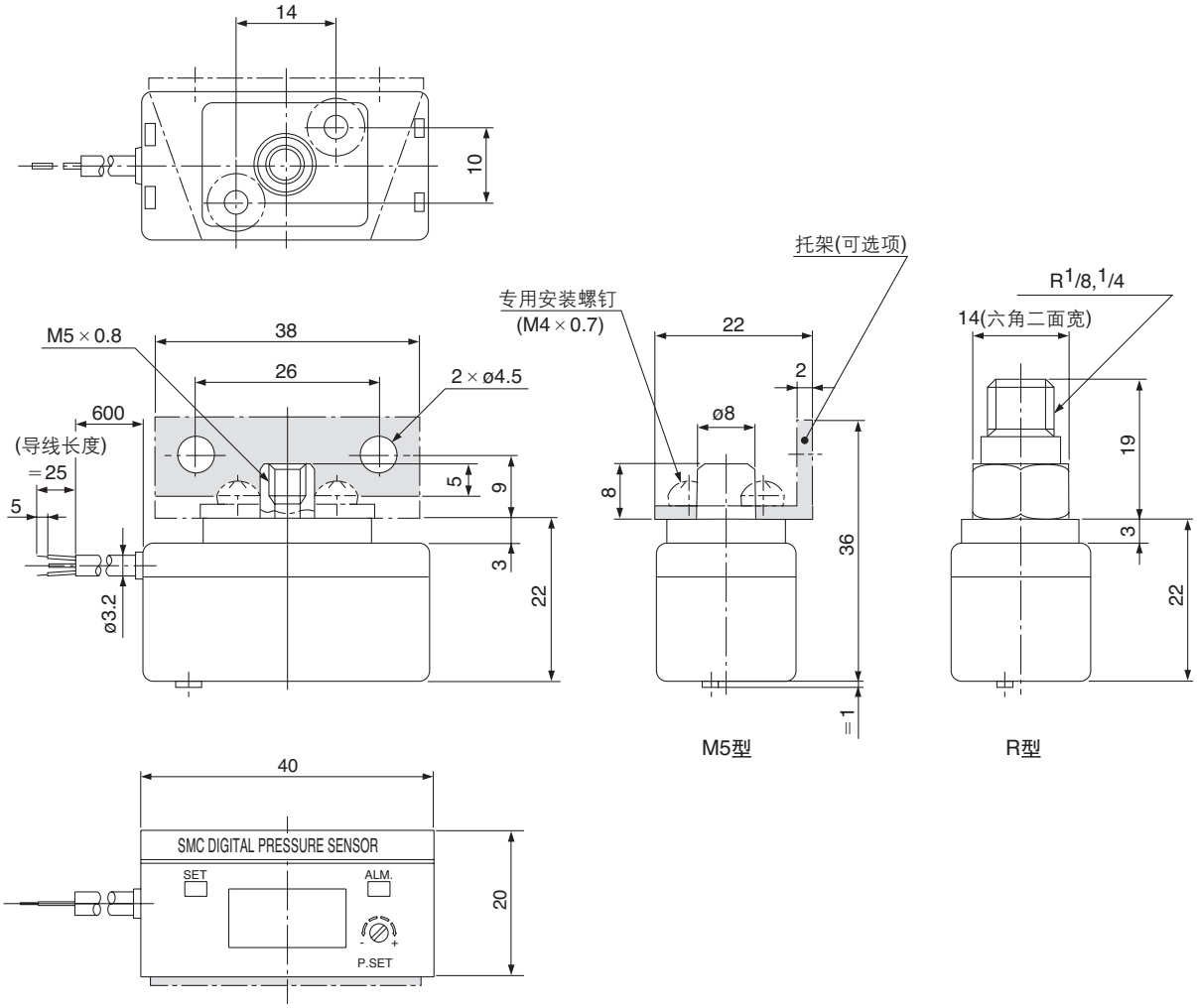
14
10
托架(可选项)
专用安装螺钉
(M4×0.7)
R1/8,1/4
14(六角二面宽)
M5×0.8
38
26
2×ø4.5
600
(导线长度)
=25
5
ø3.2
5
9
3
22
22
2
ø8
8
36
=1
19
3
22
M5型
R型
40
SMC DIGITAL PRESSURE SENSOR
SET
ALM.
P.SET
20

GS40 系列
产品单独注意事项

使用前必读。
安全上的注意由前附24确认。

配线

⚠警告

①通电状态不要配线。
短路的场合，内置的微型计算机会破损。

②黑色线(输出线)若碰到电源，一被短路，内置的输出晶体管会烧损，造成动作不良。

③电源线不得受拉力，这会成为破损的原因。

④负载电流最大是80mA。使用时，不要超过80mA。

⚠注意

①内部回路和配线例

回路

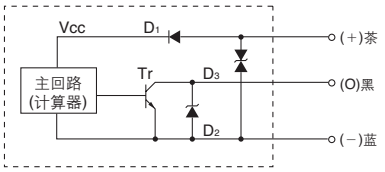

茶色线—使开关动作的直流电源接正(+)侧。
黑色线—开关输出接PLC的输入端子或直流继电器等负载。
蓝色线—使开关动作的直流电源接负(−)侧。
D_1——逆接保护二极管
D_2——过电压抑制器(过电压吸收二极管)
D_3——过电压抑制器(过电压吸收二极管)
Tr ——输出晶体管

配线例

继电器、阻性负载等的配线例

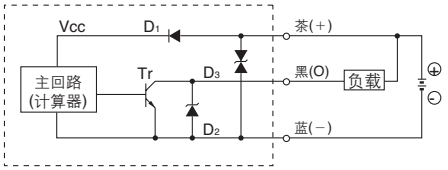

与PLC的配线例

COM是 ⊖ 的场合

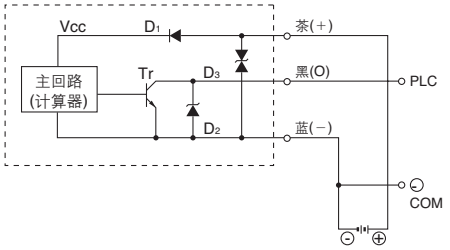

安装・配管

⚠注意

①安装方向水平・垂直都可。

②产品的装卸，必须夹持本体进行。

③不要跌落、敲打，一旦受过大的冲击，开关内部会破损。

④在配管上安装的场合，R螺纹型在六角对边部、M5型在主体下部的四角部上挂上扳手回转。在主体上部和树脂外壳上加应力，则内部零部件会破损。

⑤不要碰LCD显示部。动作中若碰LCD显示部，由于静电的影响，会发生误动作和内部零部件破损。

压力设定

⚠注意

①压力开关的设定方法

压下按钮①SET，回转压力设定微调电容器③P.SET，在压力显示板④LCD上设定压力则显示。(设定压力右回转变高，左回转变低。)压力设定后，按钮①SET复位，则气路侧的压力便在压力显示板④LCD上显示。

②警报显示

在压力开关的压力设定值的+10%以内，LCD的↓闪烁，便知道已接近设定压力。气路压力变成在设定压力以下，②ALM的LED(红色)灯亮，开关则ON。

③在最高使用压力的范围内使用。若压力在最高使用压力以上，LCD显示为"OF"显示，不能使用。这种场合，压力及电源重复起动一次。

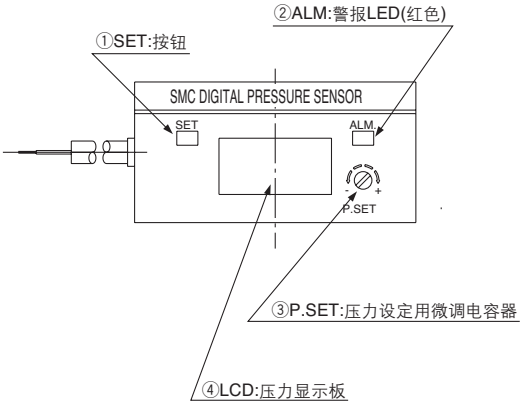

使用环境

⚠警告

①水和油飞散的场所不能使用。
因是开放型构造，水和油一旦侵入内部，引起电气回路腐蚀，导致误动作和破损。

②有可能受到从配管来的诱导噪声和从动力线・高压线来的噪声的影响。
因会成为误动作和开关破损的原因，防止对策是从配管来的诱导噪声时，让配管接地，从动力线・高压线来的噪声应远离。

③使用流体是空气及惰性气体专用。液体不能使用。

④在可燃性液体及可燃性气体的氛围气中，绝对不可使用。因不是防爆构造，有可能引起爆炸灾害。